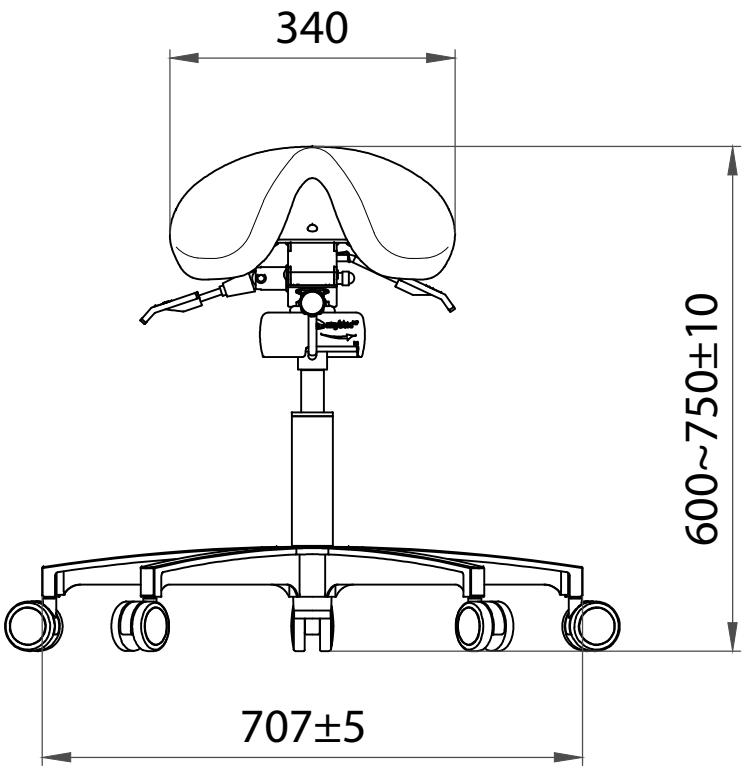
340
600~750±10
707±5

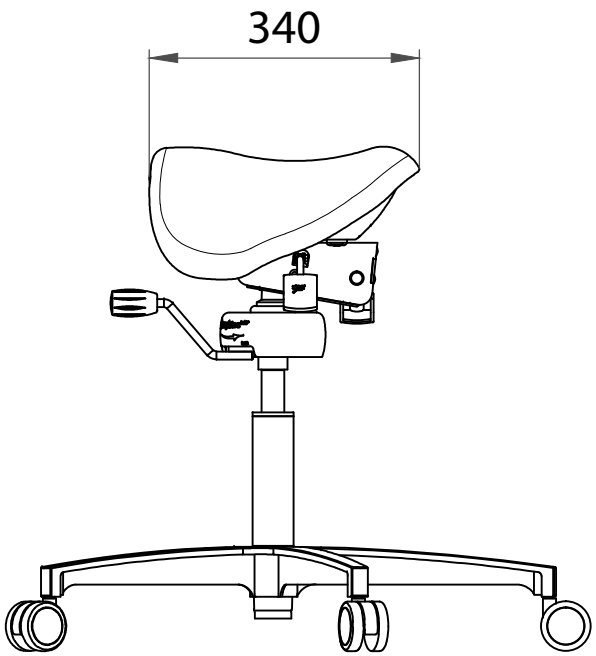
340